GOOD dom
ВСЁ В ДОМ

ГАРАНТИЙНЫЙ ТАЛОН
НА ОТКИДНОЙ СТОЛ

ВНИМАНИЕ: ДАННЫЙ ТОВАР ИДЕТ В КОМПЛЕКТЕ С КРОНШТЕЙНАМИ И ФУРНИТУРОЙ И ВОЗВРАТ ПРИНИМАЕТСЯ ТОЛЬКО В ПОЛНОМ КОМПЛЕКТЕ

НЕ СПЕШИТЕ ДЕЛАТЬ ВОЗВРАТ ИЛИ ПИСАТЬ НЕГАТИВНЫЙ ОТЗЫВ!

МЫ ВСЕГДА ГОТОВЫ ВАМ ПОМОЧЬ В ЛЮБОЙ СИТУАЦИИ

ЕСТЬ ПРЕТЕНЗИЯ К ЗАКАЗУ?
НАЙДЕМ РЕШЕНИЕ ИЛИ ВЕРНЕМ ДЕНЬГИ

Отсканируйте QR-код

СЕРВИС ПОМОЩИ КЛИЕНТАМ В TELEGRAM

или чат Telegram или MAX

+7-995-149-61-64

- **БЕСПЛАТНО** ВЫШЛЕМ ПОВРЕЖДЕННЫЕ ДЕТАЛИ ИЛИ ДЕТАЛИ С БРАКОМ, А ТАКЖЕ НЕДОСТАЮЩУЮ ФУРНИТУРУ
- ПОМОЖЕМ В СБОРКЕ
- ВЫШЛЕМ ИНСТРУКЦИЮ В ЭЛЕКТРОННОМ ВИДЕ

Инструкция по уходу и эксплуатации корпусной мебели

Сохранность внешнего вида и срок службы зависит не только от качества материалов, но также от правильного монтажа и ухода за мебелью в процессе эксплуатации. Придерживаясь простых правил, описанных ниже, Вы сможете поддержать Вашу мебель в наилучшем состоянии.

- Используйте мебель только по функциональному назначению!
- Тяжелые предметы следует размещать внутри шкафа так, чтобы **нагрузка была равномерно** распределена по всей площади. Обеспечьте равновесие скользящих частей.
- Вещи на полках нужно размещать в зависимости от веса. Тяжелые - на нижних полках ближе к краям (опорам), более легкие — ближе к центру. При эксплуатации рекомендованная максимальная нагрузка на одну внутреннюю полку не более 5 кг. Максимальная нагрузка на выдвижные ящики не более 5 кг, верхней поверхности тумбы и комода не более 10 кг.

Подготовка к использованию

1. После хранения и перевозки при температуре ниже +5°С мебель необходимо выдержать до комнатной температуры до начала использования.
2. После снятия упаковки и сборки для устранения производственного запаха мебели, необходимо её проветривать не менее 1 недели при открытых дверях и выдвижных ящиках.
3. Если Вы собираете мебель самостоятельно, то перед этим обязательно ознакомьтесь с инструкцией по сборке, вложенной в упаковку с изделием мебели, и следуйте ей по всем пунктам.

Условия хранения и эксплуатации

- Мебель предназначена для использования только в закрытых, отапливаемых помещениях при температуре от +15°С до +25°С с относительной влажностью воздуха 45%-70%. Не допускается установка на расстоянии менее 50-70 см от нагревательных приборов и нагрев деталей свыше 40°С.
- Мебель из ЛДСП не предназначена для размещения в помещениях с повышенной влажностью!!!
- Мебель устанавливается на ровный жесткий пол.
- Продолжительное воздействие прямых солнечных лучей на мебель может вызывать выцветание.
- Конструкция дверей, ящиков позволяет открывать и закрывать их с приложением минимальных усилий. Резкие удары могут нарушить целостность изделия и вырвать крепежные элементы из панелей.

Уход за мебелью и чистка

- Для удаления пыли с поверхностей подойдет сухая мягкая ткань (фланель, миткаль). Не. допускается применение активных реагентов (кислот, щелочей, масел, растворителей ит.п.) и твердых приспособлений (скребков, металлических волокнообразных материалов и т.п.)
- Рекомендуется периодически (1 раз в полгода) проверять подтяжку болтовых и винтовых соединений и при необходимости подтягивать их, производить регулировку петель.

Меры безопасности

Мебель (комоды, шкафы) для предотвращения опрокидывания должна быть постоянно прикреплена к стене.
Запрещено вставать вставать, прыгать, ходить по мебели, лазить и сидеть на полках, в ящиках, висеть на дверцах. Это правило касается как взрослых, так и детей. Запрещено тянуть, перемещать и двигать мебель в нагруженном состоянии.
Запрещено наполнять выдвижные ящики выше уровня боковых стенок.

Условия предоставления гарантии производителя на товар

- Мебель использовалась по назначению
- Соблюдены требования по эксплуатации и уходу за мебелью
- Сохранена упаковка товара до окончания сборки или в случае обнаружения любых повреждений мебели, отсутствия частей или фурнитуры. Повреждённая деталь не должна иметь следов сборки. Данные меры необходимы для установления причины возникновения дефекта.
- Сохранены: маркировочные ярлыки производителя, расположенные на мебели, документы, подтверждающие факт покупки мебели.

Производственными дефектами не является:

- Изменение узлов изделия, а также технологий, которые были использованы производителем для усовершенствования продукта, но не повлияли на потребительские свойства изделия.

Гарантия на мебель не распространяется:

- На геометрические отклонения корпуса мебели (щели, неравномерные щели между дверями, ящиками, полом, разные диагонали) при установке мебели на неровный пол.
- В случае несоблюдения требований и рекомендаций, изложенных в тексте данной инструкции по эксплуатации и уходу за мебелью.

ВНИМАНИЕ!!! Претензии на разбухание деталей из ЛДСП производитель не принимает, так как разбухание деталей происходит только в случае неправильной эксплуатации мебели.

Утилизация

Мебель не содержит в своём составе веществ, опасных для человека и окружающей среды. По истечении срока службы она может быть утилизирована, как товарно-бытовой отход.

Гарантийные условия изготовителя

Гарантийный срок эксплуатации изделия - 12 месяцев со дня продажи магазином

Важно для надежного крепления к стене

Чтобы подвесное изделие служило долго и было полностью безопасным в эксплуатации, необходимо правильно подобрать крепёж, а именно дюбель.

Тип дюбеля зависит от материала стены:

- Бетон, полнотелый кирпич — стандартные распорные дюбели

- Пустотелый кирпич — специальные дюбели для пустот

- Газобетон / пеноблок — усиленные дюбели для пористых оснований

- Гипсокартон — анкеры или специальные дюбели для ГКЛ

Неправильно подобранный крепёж может снизить надёжность фиксации.

Мы рекомендуем учитывать тип стены перед монтажом и проконсультироваться со специалистом.

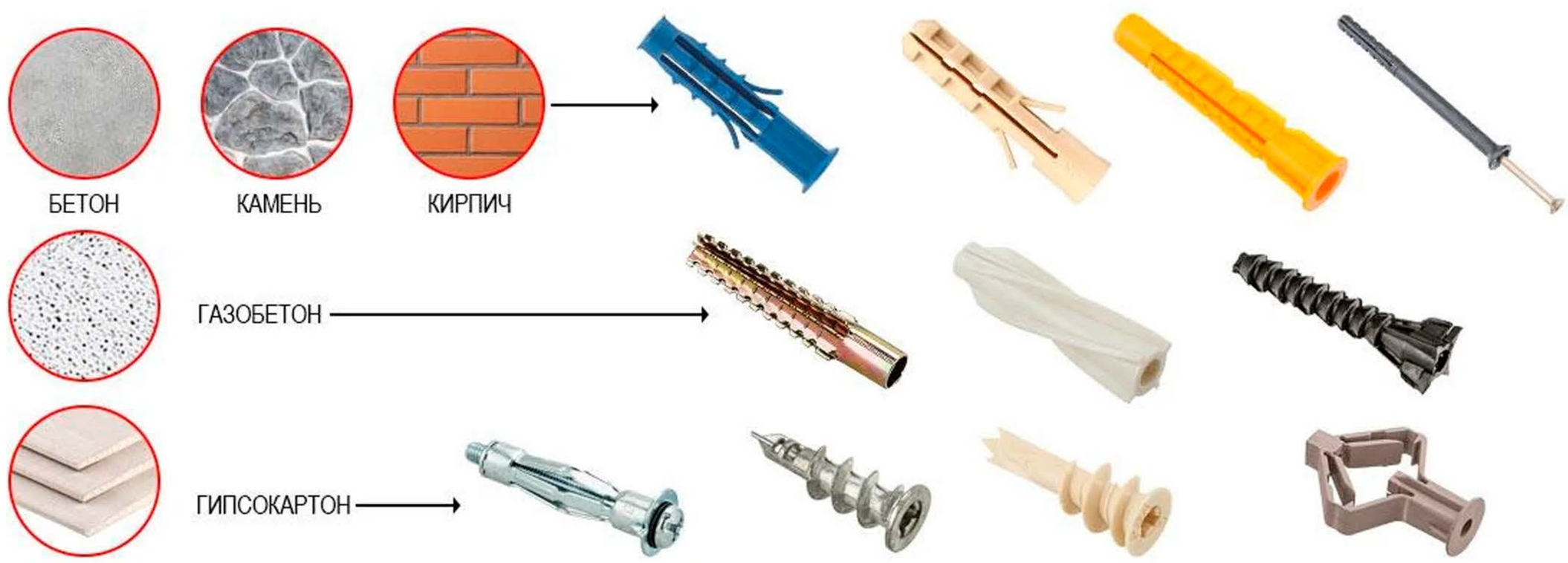

Рекомендуем использовать сверло по бетону/дереву/металлу 6 мм

Обратите внимание

В комплекте фурнитуры лежит **дюбель для бетона,** подбирайте дюбель самостоятельно в соответствии с вашим типом стен

⚠ *Просьба не выкидывать упаковку до окончательной сборки изделия*

Инструкция по сборке

Стол откидной

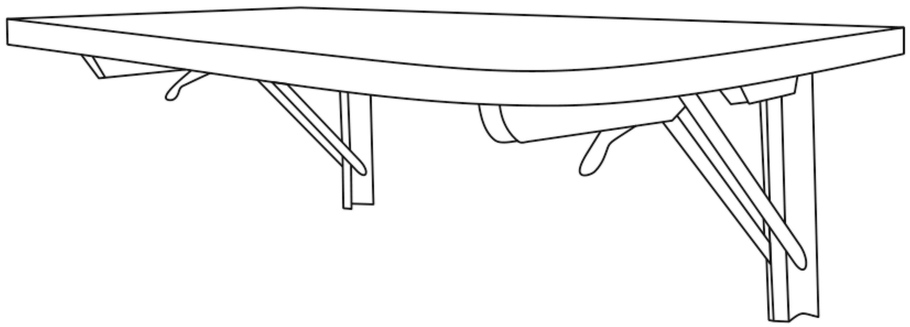

Размеры (**ШхГхВ**): 500x400x16мм
700x450x16мм
800x500x16мм

Видео-инструкция по сборке

Таблица комплектности фурнитуры

Шуруп 4x50	Дюбель	Шуруп 4x16
12 шт.	12 шт.	8 шт.

1

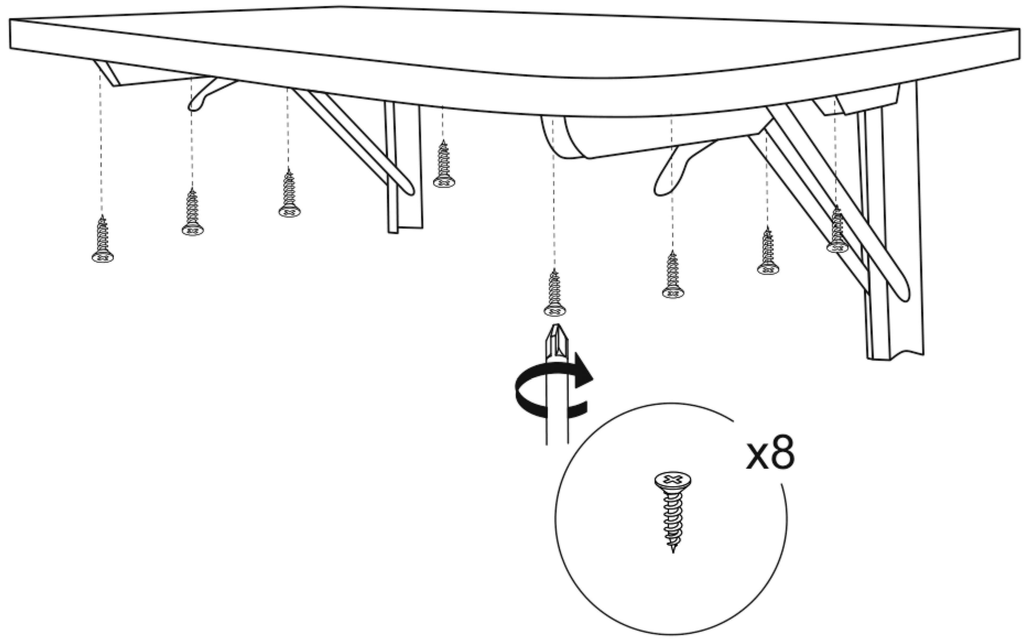

2

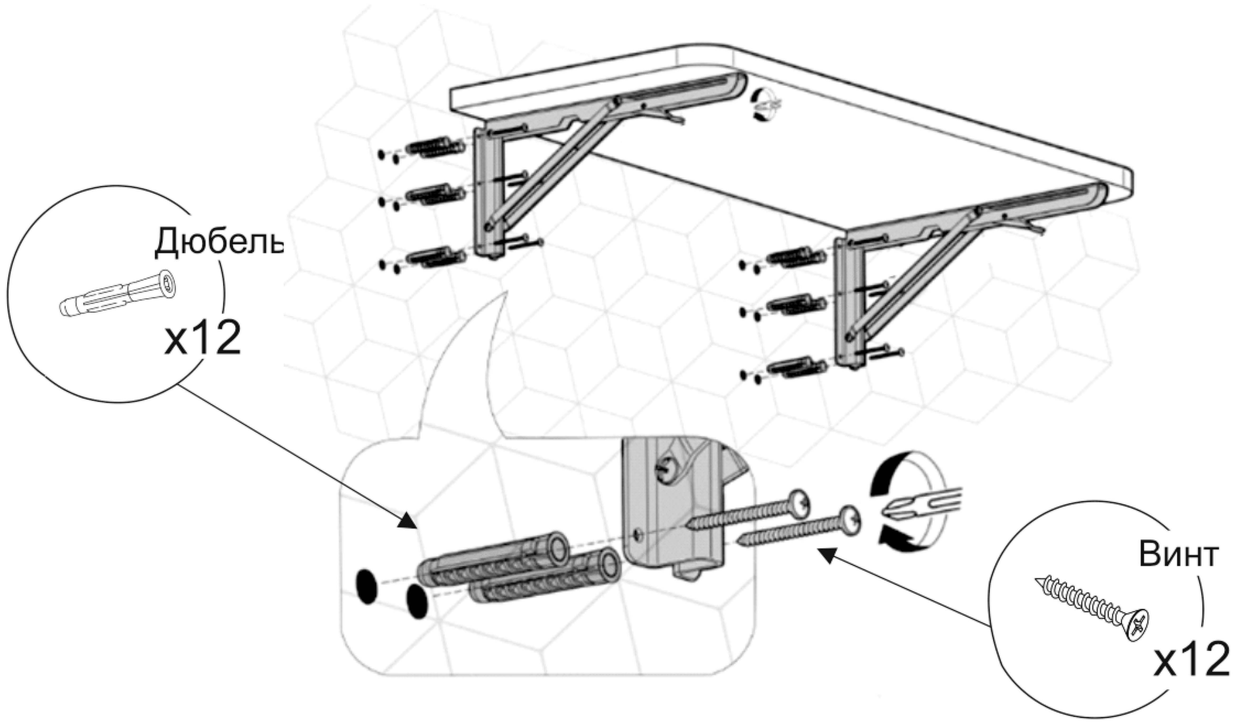

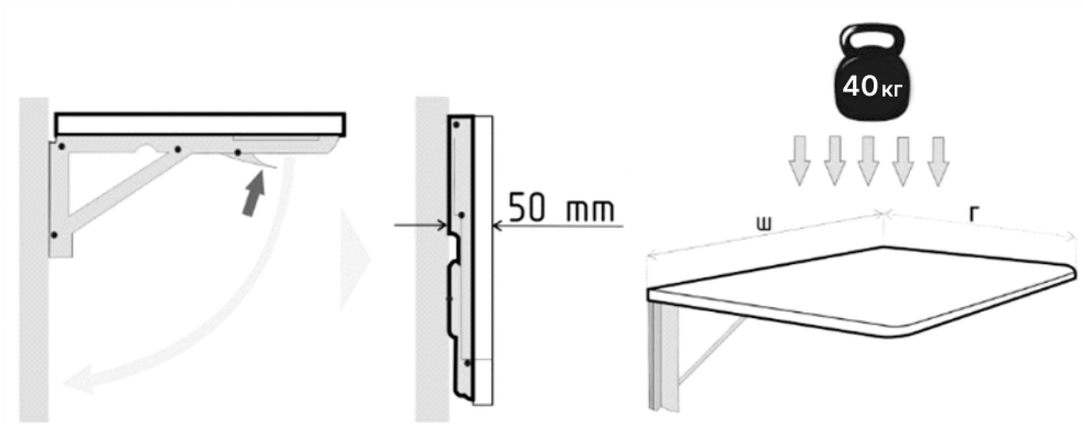

Уважаемый покупатель!

Если у вас возникли вопросы по качеству товара вы можете связаться с нами и мы поможем:

Сервис помощи клиентам в Telegram

Отсканируйте QR-код

если не получилось,
чат в Telegram или MAX

+7-995-149-61-64

Благодарим Вас, что выбрали нас и пользуетесь нашей продукцией.

Будем очень рады, если вы оставите фото-отзыв на сайте маркетплейса. Мы заботимся о качестве нашей мебели!