GOOD dom
ГУД ДОМ

ГАРАНТИЙНЫЙ ТАЛОН

НЕ СПЕШИТЕ ДЕЛАТЬ ВОЗВРАТ
ИЛИ ПИСАТЬ НЕГАТИВНЫЙ ОТЗЫВ!

МЫ ВСЕГДА ГОТОВЫ ПОМОЧЬ ВАМ В ЛЮБОЙ СИТУАЦИИ

ЕСТЬ ПРЕТЕНЗИЯ К ЗАКАЗУ?
НАЙДЕМ РЕШЕНИЕ ИЛИ ВЕРНЕМ ДЕНЬГИ

QR-код
для быстрого перехода

НАШ САЙТ

гуд-дом.рф

для связи с нами
перейдите в раздел
«Служба заботы»

- **БЕСПЛАТНО** ВЫШЛЕМ ПОВРЕЖДЕННЫЕ ДЕТАЛИ ИЛИ ДЕТАЛИ С БРАКОМ, А ТАКЖЕ НЕДОСТАЮЩУЮ ФУРНИТУРУ
- ПОМОЖЕМ В СБОРКЕ
- ВЫШЛЕМ ИНСТРУКЦИЮ В ЭЛЕКТРОННОМ ВИДЕ

Инструкция по уходу и эксплуатации корпусной мебели

Сохранность внешнего вида и срок службы зависит не только от качества материалов, но также от правильного монтажа и ухода за мебелью в процессе эксплуатации. Придерживаясь простых правил, описанных ниже, Вы сможете поддержать Вашу мебель в наилучшем состоянии.

- Используйте мебель только по функциональному назначению!

- Тяжелые предметы следует размещать внутри шкафа так, чтобы **нагрузка была равномерно** распределена по всей площади. Обеспечьте равновесие скользящих частей.
- Вещи на полках нужно размещать в зависимости от веса. Тяжелые - на нижних полках ближе к краям (опорам), более легкие — ближе к центру. При эксплуатации рекомендованная максимальная нагрузка на одну внутреннюю полку не более 5 кг. Максимальная нагрузка на выдвижные ящики не более 5 кг, верхней поверхности тумбы и комода не более 10 кг.

Подготовка к использованию

1. После хранения и перевозки при температуре ниже +5°С мебель необходимо выдержать до комнатной температуры до начала использования.
2. После снятия упаковки и сборки для устранения производственного запаха мебели, необходимо её проветривать не менее 1 недели при открытых дверях и выдвижных ящиках.
3. Если Вы собираете мебель самостоятельно, то перед этим обязательно ознакомьтесь с инструкцией по сборке, вложенной в упаковку с изделием мебели, и следуйте ей по всем пунктам.

Условия хранения и эксплуатации

- Мебель предназначена для использования только в закрытых, отапливаемых помещениях при температуре от +15°С до +25°С с относительной влажностью воздуха 45%-70%. Не допускается установка на расстоянии менее 50-70 см от нагревательных приборов и нагрев деталей свыше 40°С.
- Мебель из ЛДСП не предназначена для размещения в помещениях с повышенной влажностью!!!
- Мебель устанавливается на ровный жесткий пол.
- Продолжительное воздействие прямых солнечных лучей на мебель может вызывать выцветание.
- Конструкция дверей, ящиков позволяет открывать и закрывать их с приложением минимальных усилий. Резкие удары могут нарушить целостность изделия и вырвать крепежные элементы из панелей.

Уход за мебелью и чистка

- Для удаления пыли с поверхностей подойдет сухая мягкая ткань (фланель, миткаль). Не. допускается применение активных реагентов (кислот, щелочей, масел, растворителей ит.п.) и твердых приспособлений (скребков, металлических волокнообразных материалов и т.п.)
- Рекомендуется периодически (1 раз в полгода) проверять подтяжку болтовых и винтовых соединений и при необходимости подтягивать их, производить регулировку петель.

Меры безопасности

Мебель (комоды, шкафы) для предотвращения опрокидывания должна быть постоянно прикреплена к стене.
Запрещено вставать вставать, прыгать, ходить по мебели, лазить и сидеть на полках, в ящиках, висеть на дверцах. Это правило касается как взрослых, так и детей. Запрещено тянуть, перемещать и двигать мебель в нагруженном состоянии.
Запрещено наполнять выдвижные ящики выше уровня боковых стенок.

Условия предоставления гарантии производителя на товар

- Мебель использовалась по назначению
- Соблюдены требования по эксплуатации и уходу за мебелью
- Сохранена упаковка товара до окончания сборки или в случае обнаружения любых повреждений мебели, отсутствия частей или фурнитуры. Повреждённая деталь не должна иметь следов сборки. Данные меры необходимы для установления причины возникновения дефекта.
- Сохранены: маркировочные ярлыки производителя, расположенные на мебели, документы, подтверждающие факт покупки мебели.

Производственными дефектами не является:

- Изменение узлов изделия, а также технологий, которые были использованы производителем для усовершенствования продукта, но не повлияли на потребительские свойства изделия.

Гарантия на мебель не распространяется:

- На геометрические отклонения корпуса мебели (щели, неравномерные щели между дверями, ящиками, полом, разные диагонали) при установке мебели на неровный пол.
- В случае несоблюдения требований и рекомендаций, изложенных в тексте данной инструкции по эксплуатации и уходу за мебелью.
ВНИМАНИЕ!!! Претензии на разбухание деталей из ЛДСП производитель не принимает, так как разбухание деталей происходит только в случае неправильной эксплуатации мебели.

Утилизация

Мебель не содержит в своём составе веществ, опасных для человека и окружающей среды. По истечении срока службы она может быть утилизирована, как товарно-бытовой отход.

Гарантийные условия изготовителя

Гарантийный срок эксплуатации изделия - 12 месяцев со дня продажи магазином

ВАЖНО!

Если у вас есть маленький ребенок обязательно прикрепите мебель к стене



Важно для надежного крепления к стене

Чтобы подвесное изделие служило долго и было полностью безопасным в эксплуатации, необходимо правильно подобрать крепёж, а именно дюбель.

Тип дюбеля зависит от материала стены:

- Бетон, полнотелый кирпич — стандартные распорные дюбели

- Пустотелый кирпич — специальные дюбели для пустот

- Газобетон / пеноблок — усиленные дюбели для пористых оснований

- Гипсокартон — анкеры или специальные дюбели для ГКЛ

Неправильно подобранный крепёж может снизить надёжность фиксации.

Мы рекомендуем учитывать тип стены перед монтажом и проконсультироваться со специалистом.

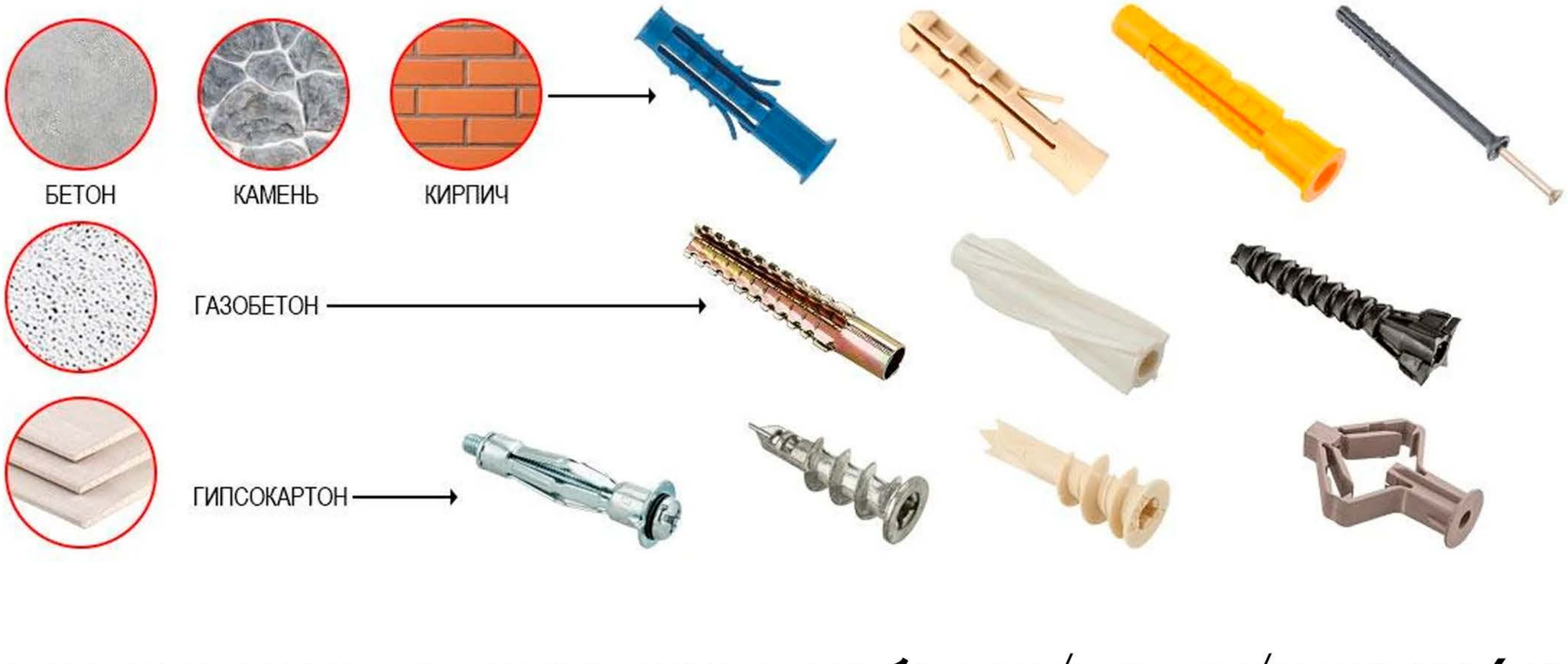

Рекомендуем использовать сверло по бетону/дереву/металлу 6 мм

Обратите внимание

В комплекте фурнитуры лежит **дюбель для бетона,** подбирайте дюбель самостоятельно в соответствии с вашим типом стен

Просьба не выкидывать упаковку до окончательной сборки изделия

Инструкция по сборке

ТМБ-68.А

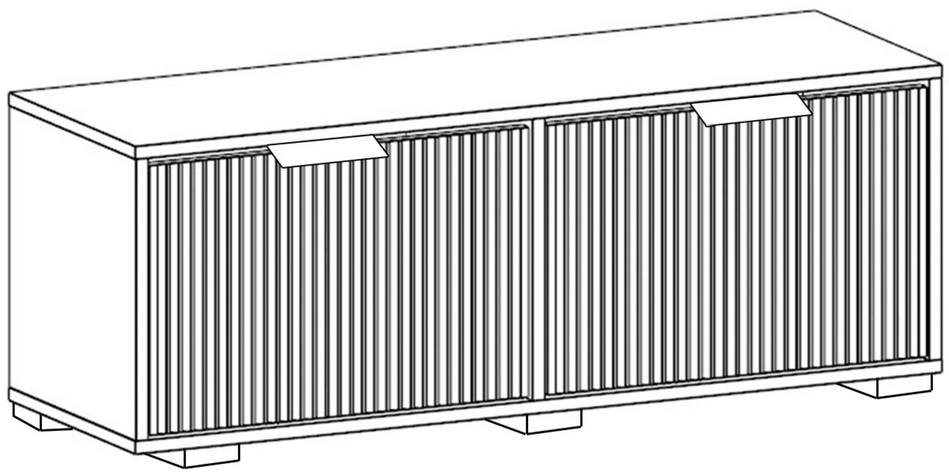

Размеры **(ШхГхВ)**: 1090х354х382 мм

Высота вместе с ножками: 402 мм

Таблица комплектации изделия

Наименование детали	№ детали	Размер детали	Кол-во	Толщина
Верх тумбы	1	1090х350	1	16
Низ тумбы	2	1090х350	1	16
Левая стенка	3	350х350	1	16
Правая стенка	4	350х350	1	16
Средняя стенка	5	350х350	1	16
Фасад	6	512х335	2	16
Задняя стенка	7	378х542	2	4
Полка	8	519х327	2	16

Таблица комплектности фурнитуры

Саморез 3,5х16  40 шт	Евровинт  6 шт.	Опора  5 шт.	Евроключ 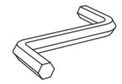 1 шт.	Стяжка Эксцентриковая  6 компл.	Ручка  2 шт.
Полкодержатель 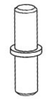 10 шт	Гвоздь 24 шт	Крепление задней стенки 15х15 мм  4 шт	Петля вкладная с доводчиком 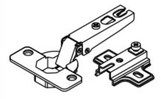 4 шт.		

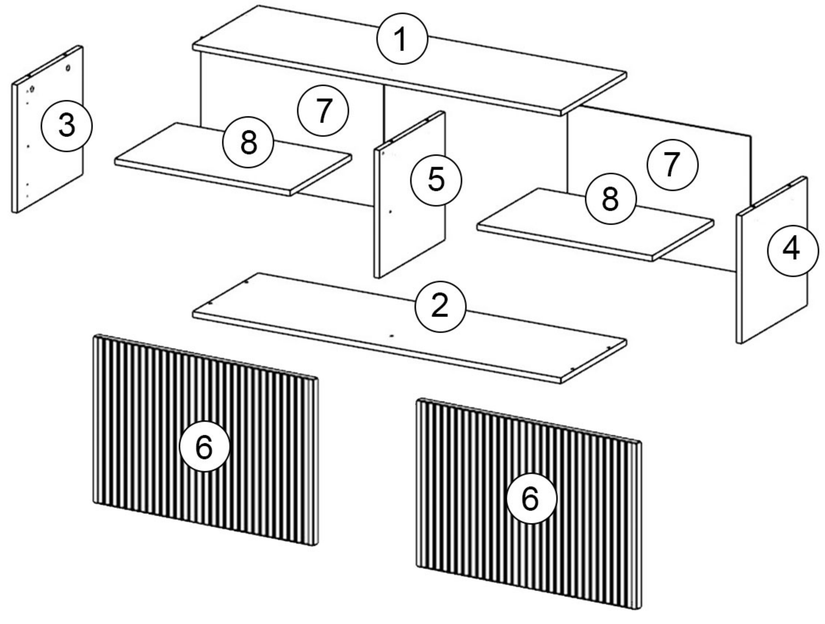

1

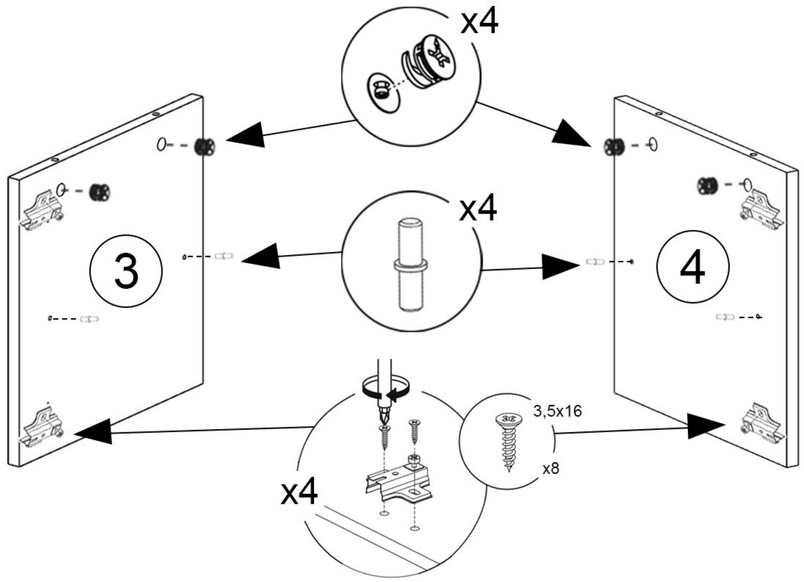

В боковые стенки (3) и (4) устанавливаем фурнитуру:
ответные планки петель, полкодержатели и эксцентрики

2

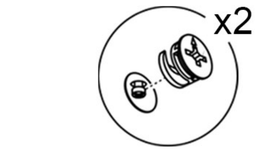

Полкодержатели сверху нужны чтобы держать дверцы

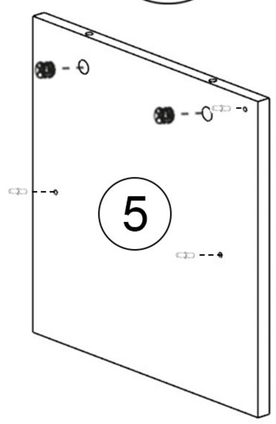

со стороны (3)

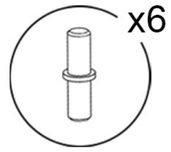

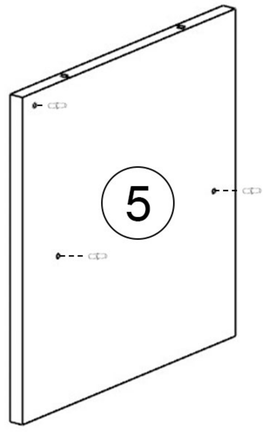

со стороны (4)

В среднюю стенку (5) устанавливаем фурнитуру:
полкодержатели и эксцентрики

3

В крышку (1) закручиваем штоки эксцентриков
«до юбочки»

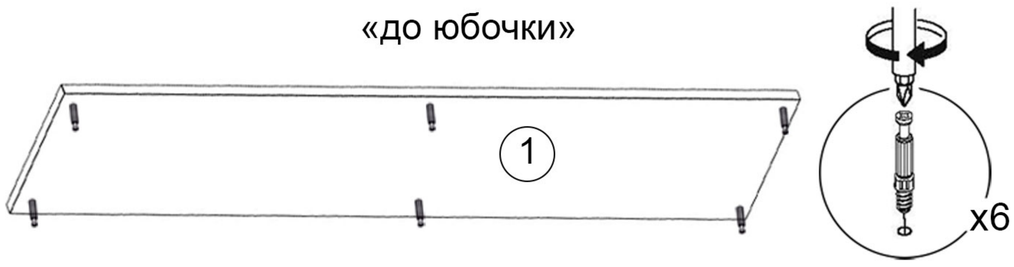



В дно (2) устаналиваем ножки

4

Начинаем сборку: вставляем в крышку
стенки и закручиваем эксцентрики
по часовой стрелке

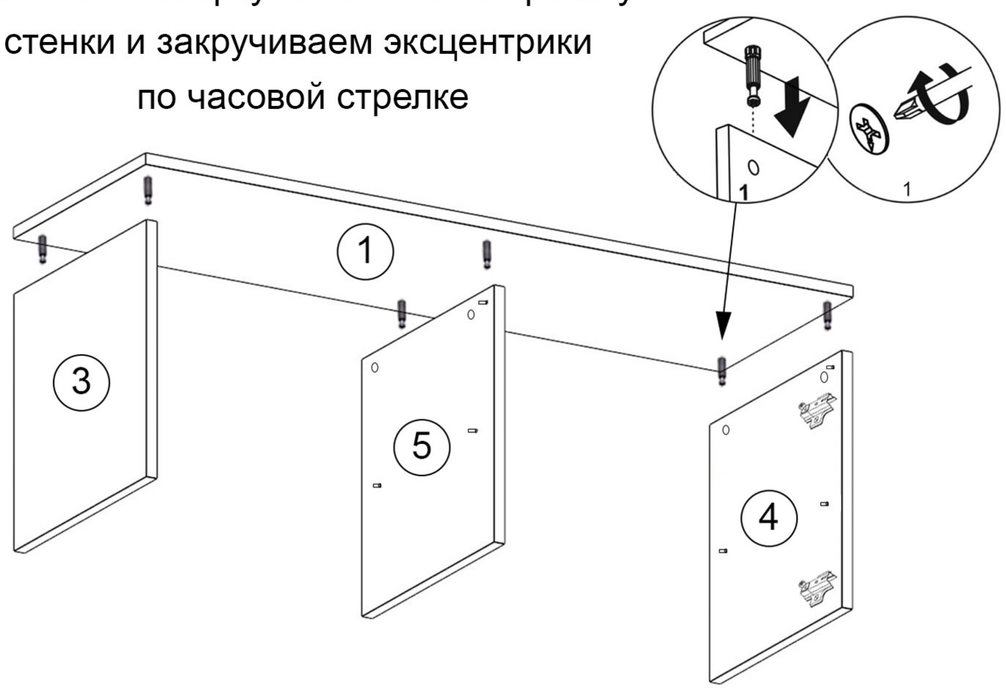

5

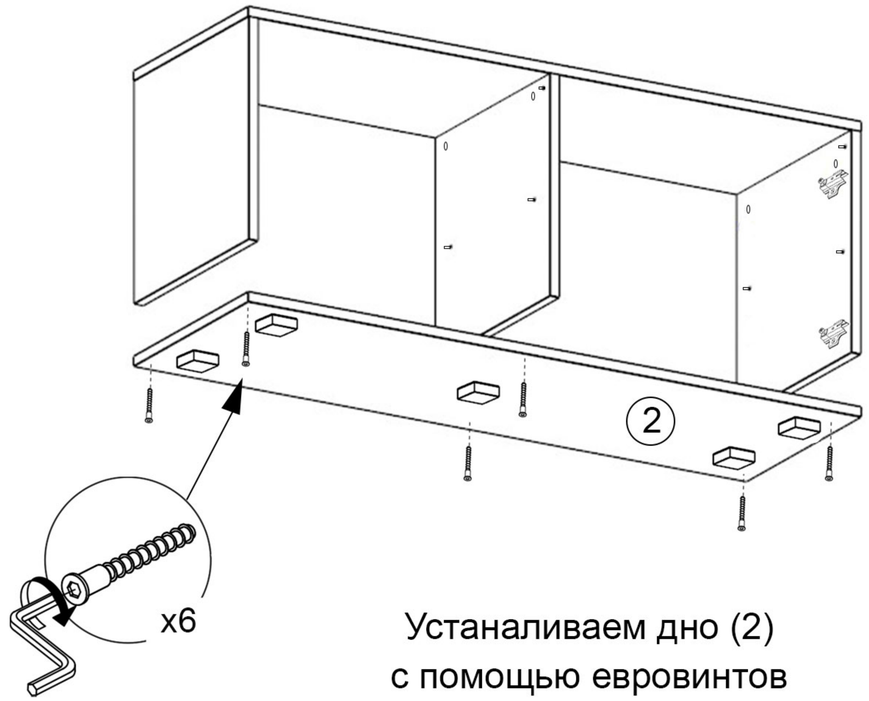

Устаналиваем дно (2)
с помощью евровинтов

6

перед установкой задней стенки делаем контроль

КОНТРОЛЬ: измеряем диагонали. должно быть A=B

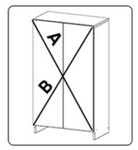

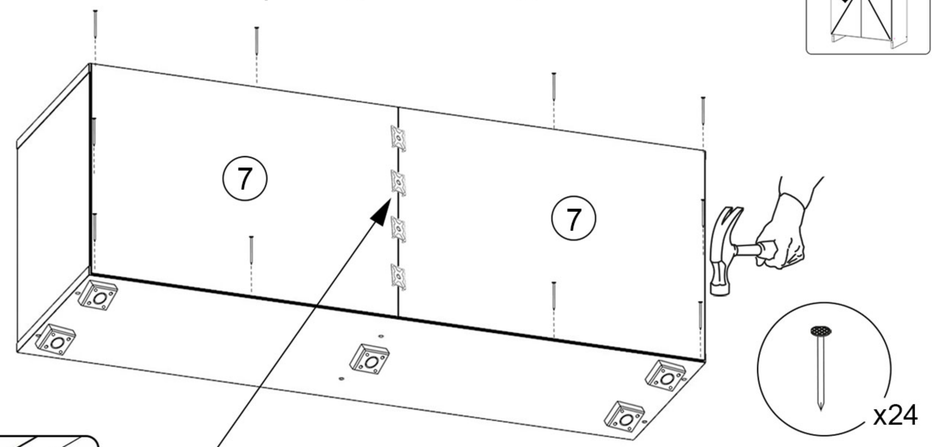

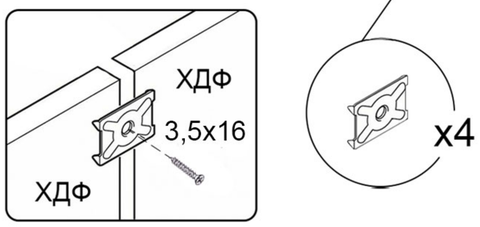

Прибиваем заднюю стенку исходя
из выбранной стороны

7

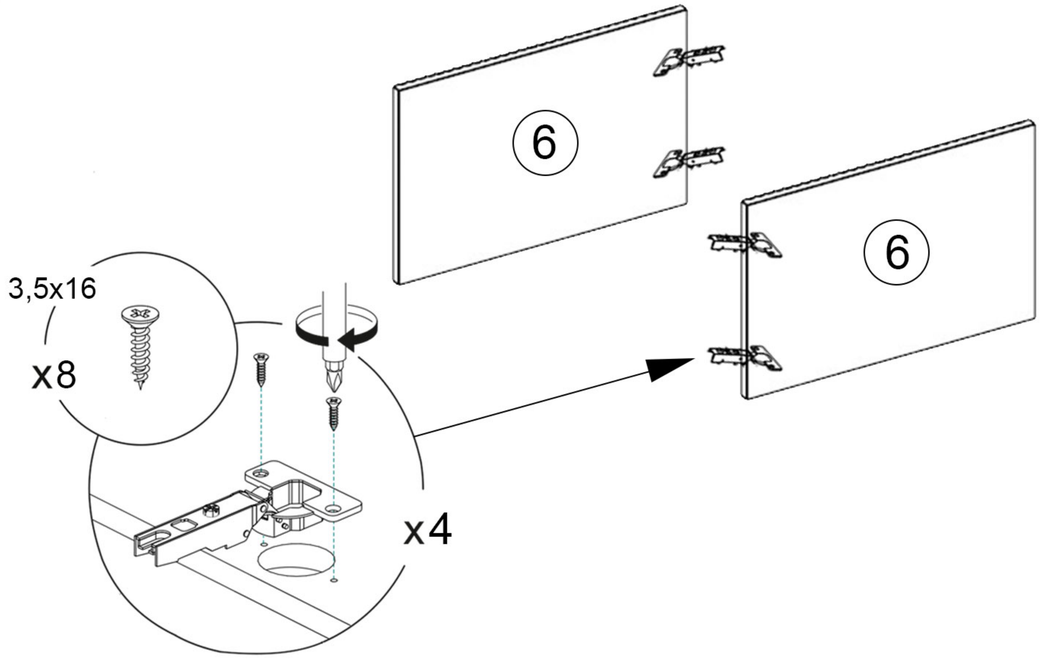

8

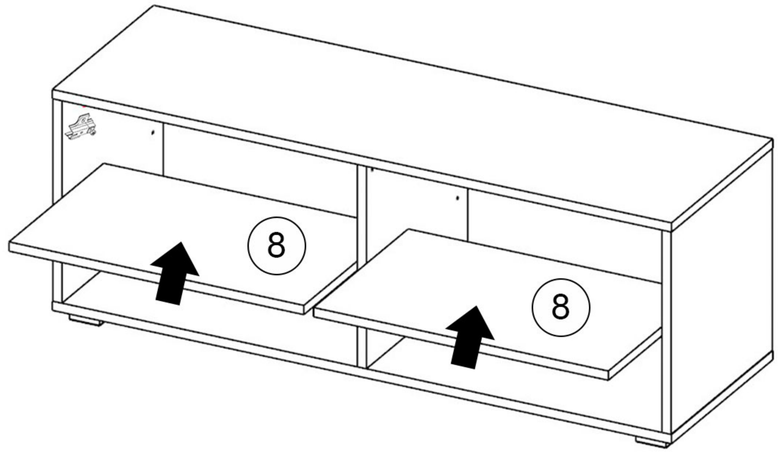

Вставьте полки на полкодержатели

9

Установите ручки на фасады
и сами фасады к корпусу

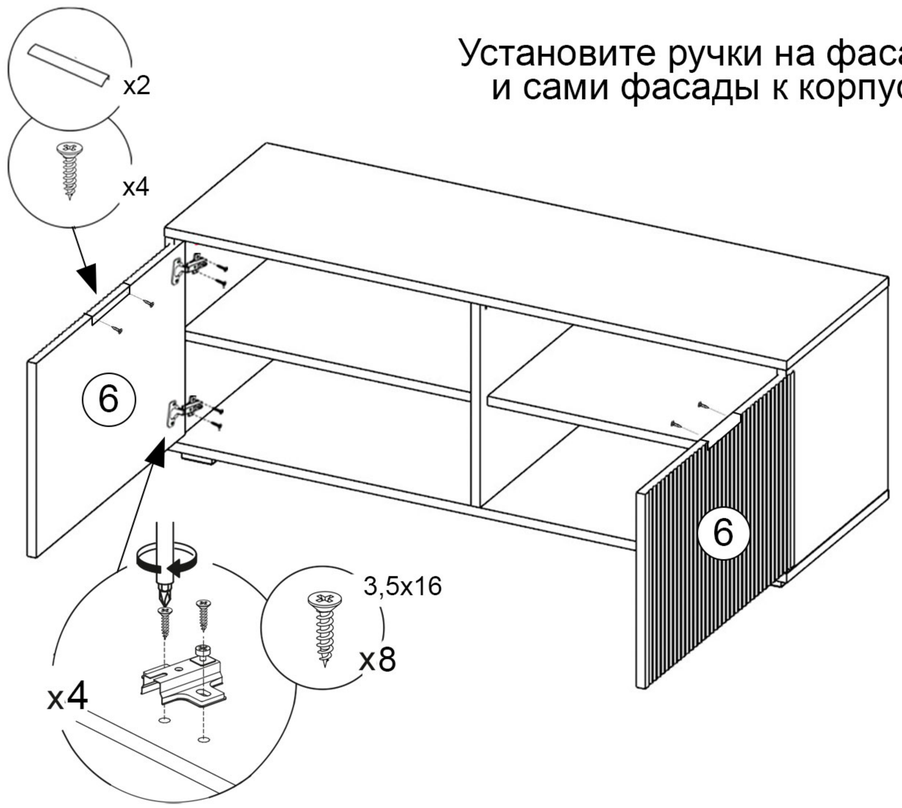

Благодарим, что вы выбрали нас
и пользуетесь нашей продукцией!

Будем очень рады, если вы оставите
фото-отзыв на сайте маркетплейса.
Мы заботимся о качестве нашей мебели!

10

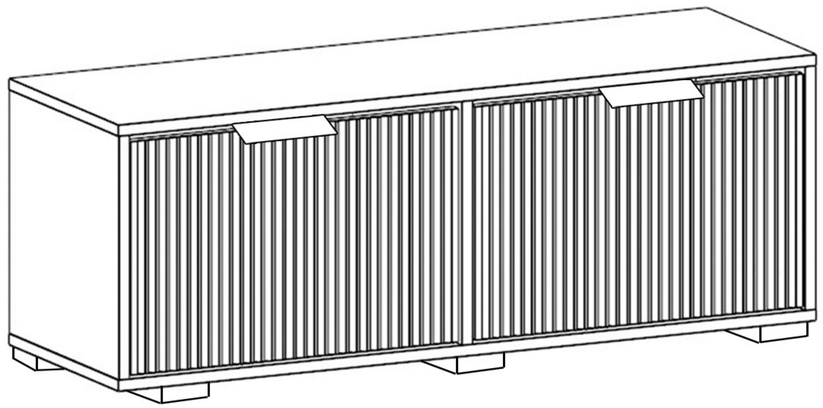

Готово!

ГУД ДОМ

Уважаемый покупатель!

Приглашаем посетить наш сайт,
на котором вы сможете познакомиться с нашей
продукцией, найти видео-инструкции по сборке,
получить обратную связь и многое другое

для быстрого перехода
- отсканируйте QR-код

НАШ САЙТ

гуд-дом.рф